ՄԵՏԱՂԱԿԱՆ ՃԱՂՐԻՔ Մ1:20

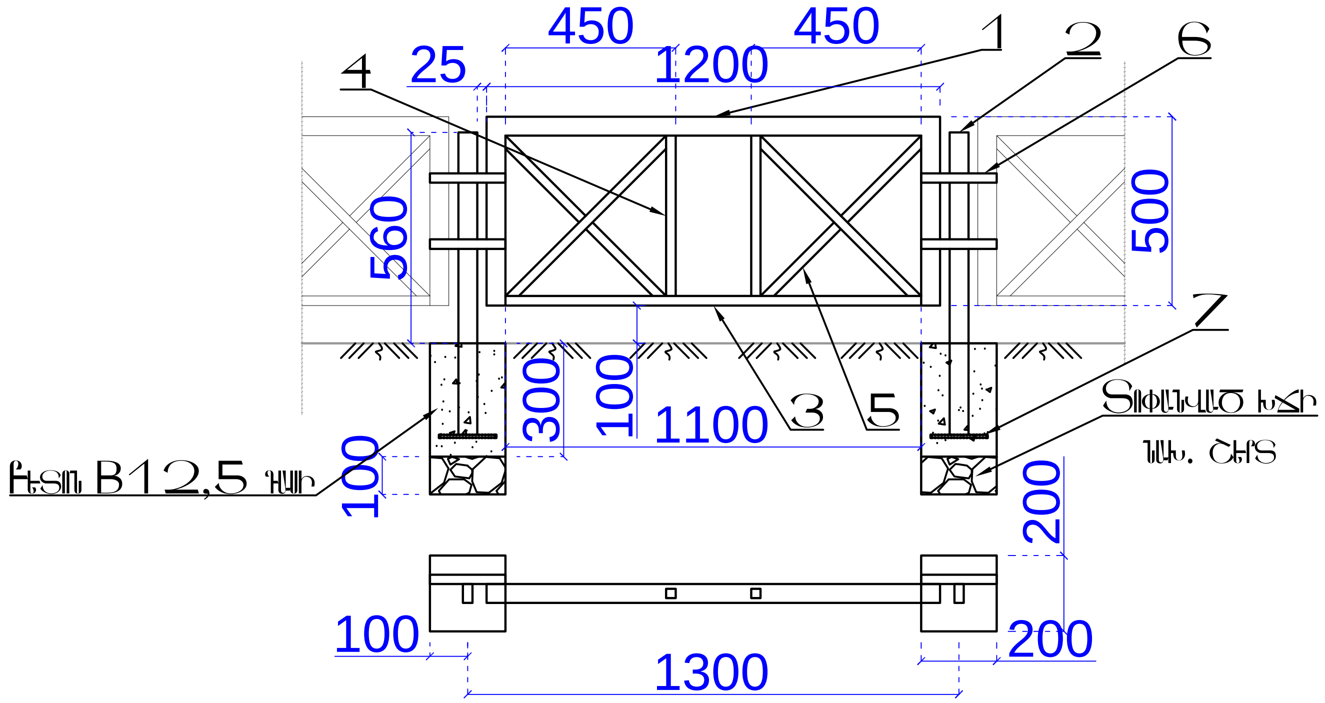

ՄԵՏԱՂԱԿԱՆ ՃԱՂՐԻՔԻ ՊՈՂՊԱՏԻ ՄԱՍՆԱԳԻՐ ՄԵԿ ԷԼԵՄԵՆՏԻ ՀԱՄԱՐ

ԴԻՐՔ	ՆՇԱՆԱԿՈՒՄԸ	ԱՆՎԱՆՈՒՄԸ	ՔԱՆ. ՀԱՏ	ՔԱՇԸ ԿԳ	ԸՆԴ.
1	ԳՕՍՏ 8645-68	□50X25X3 L=2100	1	6.57	6.57
2	——"——	□50X25X3 L=800	1	2.5	2.5
3	ԳՕՍՏ 8369-82	□25X25X2 L=1100	1	1.529	1.529
4	——"——	□25X25X2 L=430	2	0.6	1.2
5	——"——	□25X25X2 L=600	4	0.834	3.336
6	ԳՕՍՏ 19903-76	-4X25 L=200	2	0.16	0.32
7	——"——	-8X250 L=150	1	2.352	2.352

Բետոն B12,5 դասի 0,012 մ³, Տոփանված խիճ 0,004 մ³

Megametr	Ք. ԵՐԵՎԱՆ, ԿԵՆՏՐՈՆ ՎԱՐՉԱԿԱՆ ՇՐՋԱՆ, ԱԲՈՎՅԱՆ 28, 30, 32 ՇԵՆՔԵՐԻ ԲԱԿԻ ՎԵՐԱՆՈՐՈԳՄԱՆ ԱՇԽԱՏԱՆՔՆԵՐ			Պատվեր N ԵՔ-ՊԼԱՇՉՔ 14/8Ե		
			ՃԱՐՏԱՐԱՊԵՏԱՇԻՆԱՐԱՐԱԿԱՆ ՄԱՍ	Փուլ	Թերթ	Թերթեր
ՆԱԽԱԳԾՈՂ	Ա. ԶԻԿՈՅԱՆ			ԱՆ	ՃՇ-9	17
			ՄԵՏԱՂԱԿԱՆ ՃԱՂՐԻՔ Մ1:20	«ՄԵԳԱՄԵՏՐ» ՍՊԸ		